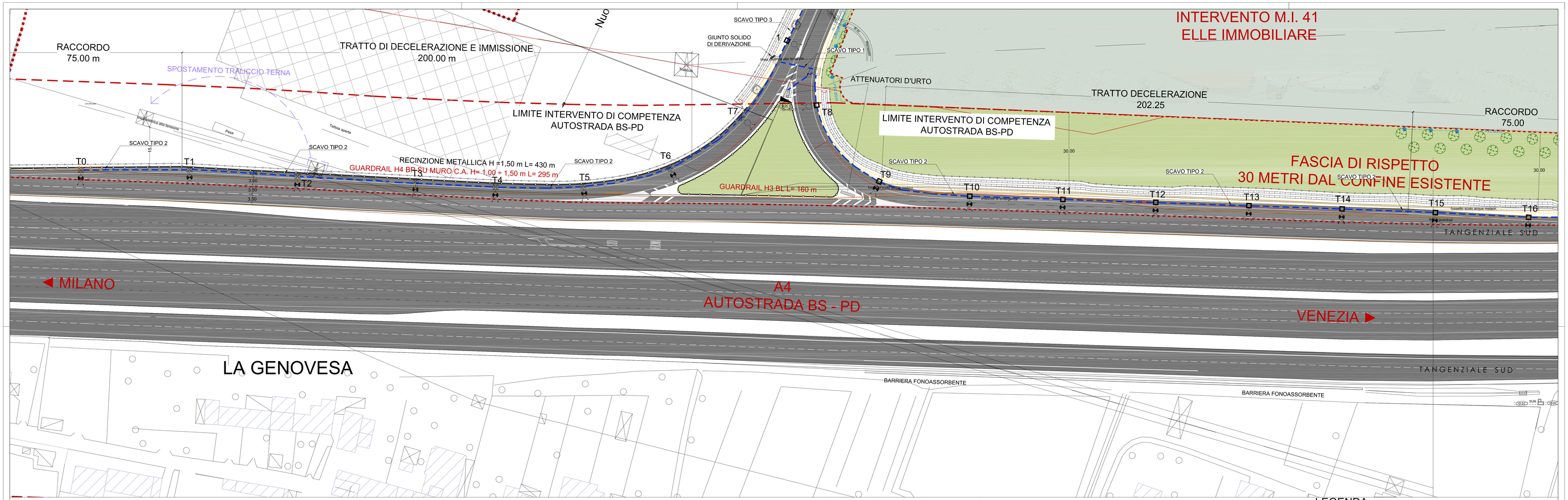

PARTICOLARE SEZIONE DI SCAVO IN TRATTO ASFALTATO (I.P.) TIPO 1

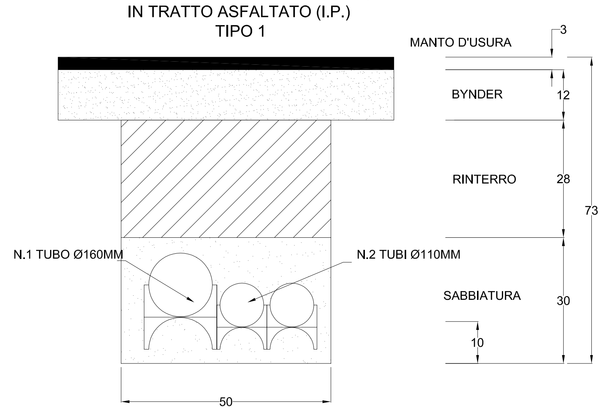

PARTICOLARE SEZIONE DI SCAVO IN BANCHINA (I.P.) TIPO 2

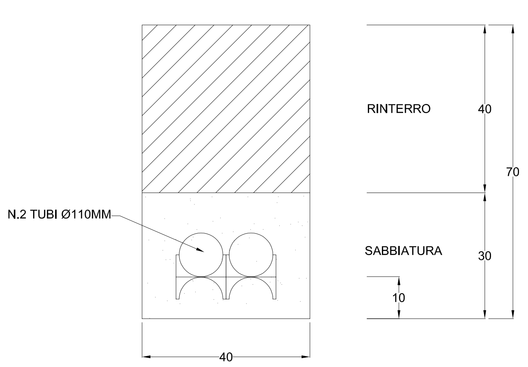

PARTICOLARE SEZIONE DI SCAVO IN BANCHINA (I.P. e B.T.) TIPO 3

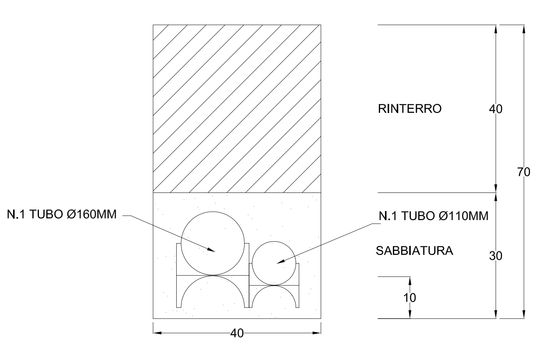

PIANTA POZZETTO I.P.

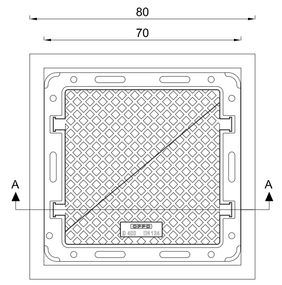

SEZ. A-A POZZETTO I.P.

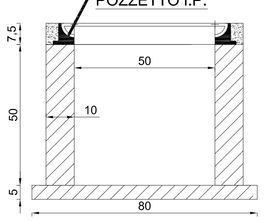

PIANTA POZZETTO B.T.

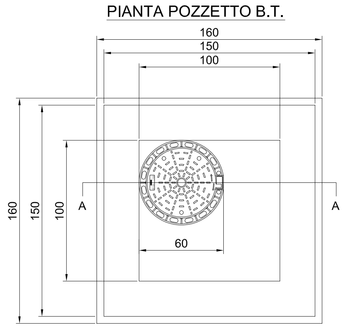

SEZ. A-A POZZETTO B.T.

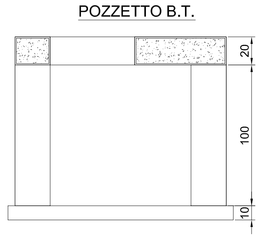

SEZIONE TIPO PISTA DI INGRESSO TANGENZIALE

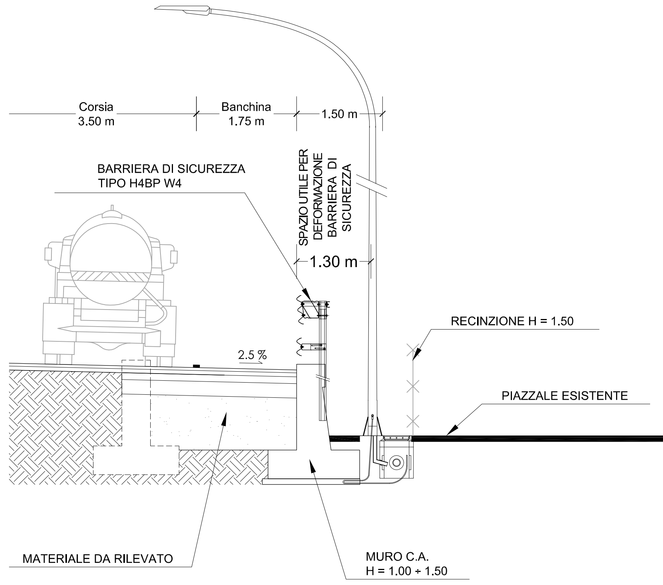

SEZIONE TIPO PISTA DI USCITA TANGENZIALE

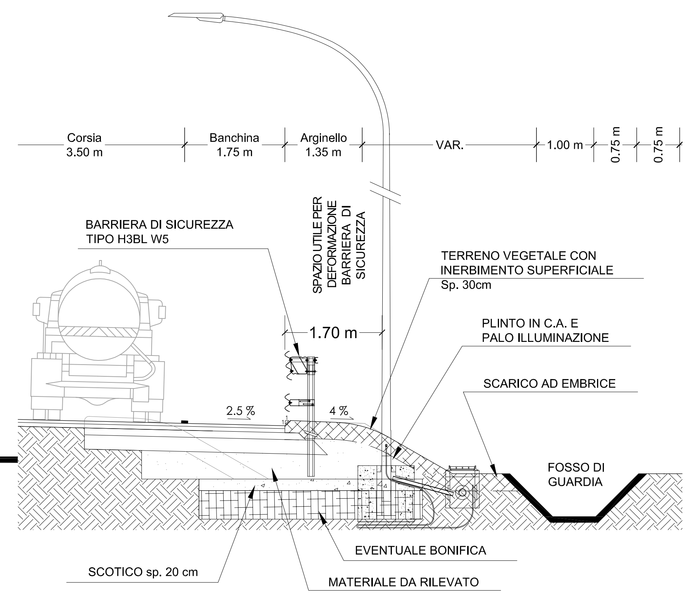

PARTICOLARE ARMADIO STRADALE IN VETRORESINA

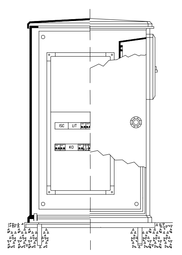

DIMENSIONI VANO: 780x1365x375mm

TIPOLOGIA PALO A SBRACCIO CON NUOVO PUNTO PHILIPS SPEEDSTAR (attacco a piastra)

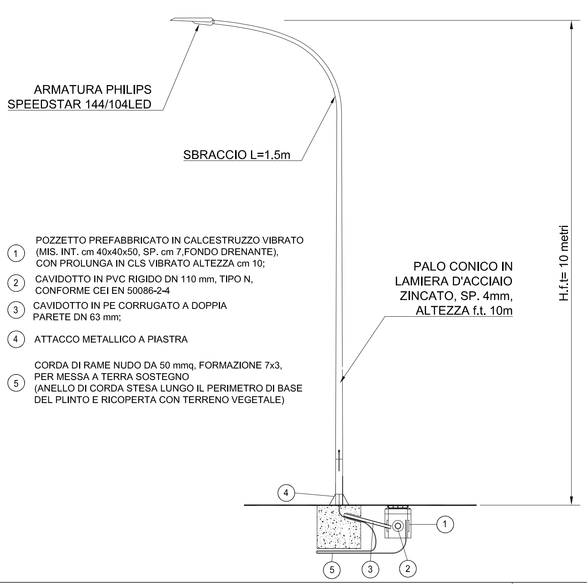

TIPOLOGIA PALO A SBRACCIO CON NUOVO PUNTO PHILIPS SPEEDSTAR

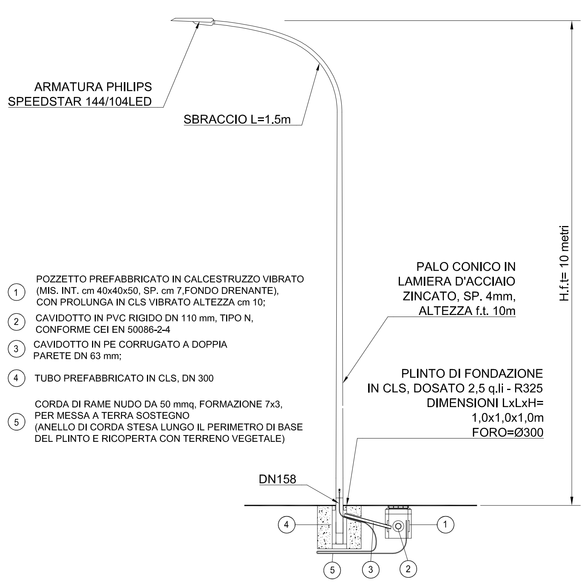

PARTICOLARE BLOCCO DI FONDAZIONE ARMADIO STRADALE

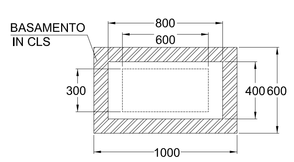

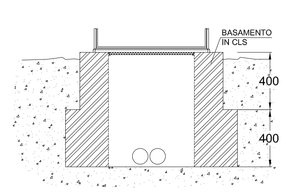

LEGENDA

- QUADRO ELETTRICO DI COMANDO IMPIANTO DI ILLUMINAZIONE
- POZZETTO DI TRANSITO IN CALCESTRUZZO DIM INTERNE 500x500x500 mm COMPLETO DI CHIUSINO CARRABILE IN GHISA
- POZZETTO DI BASSA TENSIONE IN CLS 100x100x100cm CON SOLAIO CARRABILE E FORO 60x60cm E CHIUSINO IN GHISA 60x60cm D400
- SOSTEGNO CONICO H.f.t.=10.00m CON SBRACCIO L=1.5m CON CORPO ILLUMINANTE PHILIPS SPEEDSTAR DA 144 LED A 530mA LED E BASAMENTO IN CLS DIM.1000x1000x1000mm CON POZZETTO ESTERNO DIM. 400x400x500 E DI CHIUSINO CARRABILE IN GHISA
- SOSTEGNO CONICO H.f.t.=10.00m CON SBRACCIO L=1.5m CON CORPO ILLUMINANTE PHILIPS SPEEDSTAR DA 104 LED A 530mA LED E BASAMENTO IN CLS DIM.1000x1000x1000mm CON POZZETTO ESTERNO DIM. 400x400x500 E DI CHIUSINO CARRABILE IN GHISA
- SOSTEGNO CONICO H.f.t.=10.00m CON SBRACCIO L=1.5m CON CORPO ILLUMINANTE PHILIPS SPEEDSTAR DA 144 LED A 530mA LED E ATTACCO METALLICO A PIASTRA CON POZZETTO ESTERNO DIM. 400x400x500 E DI CHIUSINO CARRABILE IN GHISA
- SOSTEGNO CONICO H.f.t.=10.00m CON SBRACCIO L=1.5m CON CORPO ILLUMINANTE PHILIPS SPEEDSTAR DA 104 LED A 530mA LED E ATTACCO METALLICO A PIASTRA CON POZZETTO ESTERNO DIM. 400x400x500 E DI CHIUSINO CARRABILE IN GHISA
- NUOVO CAVIDOTTO PER I.P. CON N°2 TUBI Ø110mm E LINEE IN CAVO MONOFASE 2x(1x16)+1G16 FG7R

COMUNE DI VERONA

SVINCOLO DI VIA VIGASIO SULLA TANGENZIALE SUD DI VERONA
PROGETTO DEFINITIVO

N° ELABORATO:	OGGETTO:	SCALA:
IM-PP.01	PLANIMETRIA DI PROGETTO SVINCOLO VIGASIO NORD Impianti illuminazione tav 1	1:500

PROGETTISTA VIABILITA':
infratec CONSULTING ENGINEERING S.r.l.s.
via Camuzzoni, 1 - VERONA tel 045 8101737 fax 045 8102502
DIRETTORE TECNICO:
Ing. Maurizio Fabbiani
PROGETTISTA RETI TECNOLOGICHE:
in.tec TECNOLOGIE INTEGRATE
via Cantuccì, 19/a - CAMPAGNOLA DI ZEVIO (VR)
P.I. Stefano Maggiotto

COMUNE DI VERONA
AREA GESTIONE DEL TERRITORIO
COORDINAMENTO MOBILITA' E TRAFFICO
Il Dirigente: Ing. Giorgio Zanoni

COMMITTENTE: AIDA S.P.A.
Via Lussemburgo, 9/A
37069 Villafranca di Verona
Tel. +39 045 7901626

REV.	DATA	DESCRIZIONE	REDATTO	CONTROLLATO	APPROVATO
C					
B	27.09.2013	Revisione a seguito CdS del 27.09.2013	Avesani	p.i. Maggiotto	Aida S.p.a.
A	09.08.2013	Revisione a seguito CdS del 09.08.2013	Avesani	p.i. Maggiotto	Aida S.p.a.
0	21.08.2013	Emissione	Avesani	p.i. Maggiotto	Aida S.p.a.

A NORME DELL'ART. 1127 C.C. E DELLA LEGGE DEL 22 APRILE 1941, N. 633 CHIUNQUE LA PRENDA IN VISIONE SI RITIENE DIFFIDATO CHE IL PRESENTE DOCUMENTO NON PUÒ ESSERE RIPRODOTTO, ANCHE PARZIALMENTE, COPIATO O COMUNICATO A TERZI O ALTRI SCOPI CHE QUELLI PER I QUALI È STATO RICHIESTO E FORNITO SENZA PRECEDENTE AUTORIZZAZIONE SCRITTA.